Dreame H12 Pro

Пилосос для вологого та сухого прибирання
Посібник користувача

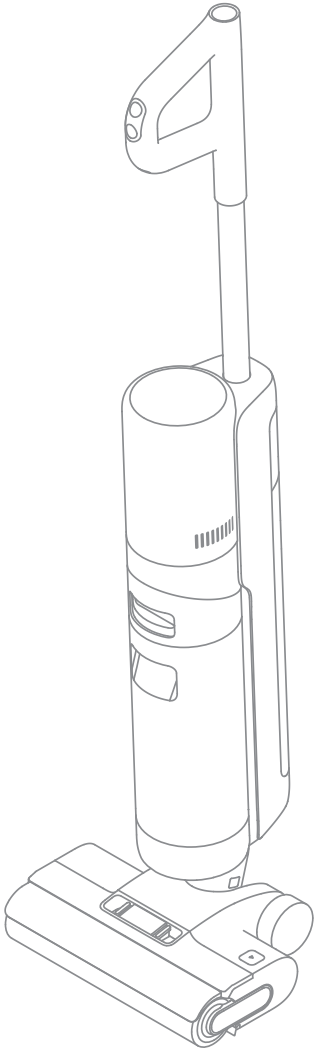

Ілюстрації в цьому посібнику наведено лише для ознайомлення. Будь ласка, звертайте увагу на фактичний продукт.

dreame

Дякуємо

Що придбали пилосос Dreame для вологого та сухого прибирання

Реєстрація Швидкий старт

Ласкаво просимо до реєстрації облікового запису Dreame, відсканувавши QR-код. Вам доступні для ознайомлення посібник користувача та *спеціальні пропозиції.*

Ви отримуєте високоякісний продукт, розроблений для оптимальної продуктивності.

Якщо у вас виникли запитання щодо продукту, зв'яжіться з нами: aftersales@dreame.tech.

Зміст

UA Посібник користувача 1

UA Руководство пользователя 19

EN User Manual 36

UA

Інформація по техніці безпеки

Важливі інструкції з техніки безпеки
Тільки для домашнього використання

- Під час використання електричних приладів необхідно завжди дотримуватися базових запобіжних заходів, включаючи наступні:
- ПРОЧИТАЙТЕ ВСІ ІНСТРУКЦІЇ ПЕРЕД ВИКОРИСТАННЯМ (ЦЬОГО ПРИЛАДУ). Недотримання попереджень та інструкцій може призвести до ураження електричним струмом, пожежі та/або серйозних травм.

ПОПЕРЕДЖЕННЯ! Для зниження ризику займання, ураження струмом або травмування:

• Використовуйте пристрій лише так, як описано в цьому посібнику користувача. Використовуйте лише насадки, рекомендовані виробником.
• Використовуйте лише в приміщенні, на поверхнях підлоги без килимового покриття, таких як вініл, плитка, герметична деревина тощо. Будьте обережні, щоб не наїхати на незакріплені предмети чи краї килимів. Заклинювання щітки може призвести до пошкодження ременя раніше за термін.
• Цей пристрій не повинні використовувати діти молодше 8 років, а також особи з фізичними, сенсорними, інтелектуальними вадами або обмеженим досвідом або знаннями без нагляду батьків або опікунів, щоб забезпечити безпечну роботу та уникнути будь-яких ризиків. Чищення та обслуговування не повинні виконуватися дітьми без нагляду.
• Не використовуйте легкозаймисті рідини для миття підлоги.
• Не використовуйте для збирання легкозаймистих або горючих рідин, таких як бензин. Не використовуйте в місцях, де вони можуть бути.
• Не занурюйте прилад у рідину.
• Пластикова плівка може бути небезпечною. Щоб уникнути небезпеки задушення, тримайте її подалі від дітей.
• Тримайте волосся, вільний одяг, пальці та всі частини тіла подалі від отворів і рухомих частин приладу та його аксесуарів.
• Використовуйте лише офіційно схвалений засіб для миття підлоги, як описано в посібнику користувача.
• Не кладіть предмети в отвори. Не використовуйте прилад, якщо будь-які отвори заблоковані; бережіть від пилу, ворсинок, волосся та всього, що може перешкоджати потоку повітря.
• Тримайте кабель, який на землі, подалі від приладу під час його використання, тому що може виникнути небезпека, якщо прилад наїде на нього.
• Не використовуйте пристрій без встановлених фільтрів.
• Не використовуйте прилад із пошкодженим кріпленням (наприклад: зарядною базою, шнуром живлення тощо). Якщо насадку пошкоджено, її має замінити виробник, його сервісний агент або аналогічна кваліфікована особа, щоб уникнути небезпеки.
• Не вбирайте токсичні матеріали (хлорний відбілювач, аміак, засіб для чищення стоків тощо). Не беріть тверді або гострі предмети, такі як скло, цвяхи, шурупи, монети тощо.
• Не використовуйте прилад у замкнутому просторі, наповненому парами, що виділяються фарбою на масляній основі, розчинником для фарб, деякими речовинами для захисту від молі, легкозаймистим пилом або іншими вибуховими або токсичними парами. Не вбирайте предмети, що горять або димляться, наприклад сигарети, сірники або гарячий попіл.

Інформація по техніці безпеки

• Не тягніть і не переносьте адаптер тримаючи за кабель, не використовуйте кабель як ручку, не закривайте двері на кабелі та не тягніть кабель навколо гострих країв або кутів.
• Вимикайте прилад, коли він не використовується, перед чищенням, обслуговуванням чи обслуговуванням приладу, а також перед підключенням або від'єднанням інструменту за допомогою рухомої щітки.
• Не використовуйте прилад, який пошкоджений або модифікований. Пошкоджений або модифікований прилад може проявляти непередбачувану поведінку, що призведе до пожежі, вибуху або ризику травми.
• Не піддавайте прилад дії вогню або надмірної температури. Вплив вогню або надмірної температури може призвести до вибуху.
• Переконайтеся, що пристрій розташований на горизонтальній поверхні. Забороняється використовувати прилад в аналогічній позиції, якщо роликова щітка або ручка знаходяться не вертикально. Забороняється зберігати прилад у місці з ризиком заморожування.
• Будьте особливо обережні, прибираючи сходи.
• Запобігайте ненавмисному запуску. Перед тим, як брати або переносити прилад, переконайтеся, що перемикач знаходиться в положенні ВИМКНЕНО. Перенесення приладу з пальцем на вимикачі або вмикання приладу, який увімкнено в розетку, може призвести до нещасних випадків.
• Звертайтесь до кваліфікованого спеціаліста з ремонту, використовуючи лише ідентичні запасні частини. Це забезпечить безпеку приладу.
• Не модифікуйте та не намагайтеся ремонтувати прилад, за винятком випадків, вказаних в інструкції з використання та догляду.
• Якщо прилад впав, був пошкоджений, залишений на відкритому повітрі, впав у воду або не працює належним чином, ніколи не намагайтеся його використовувати. Будь ласка, відремонтуйте його в авторизованому сервісному центрі.

Акумулятор і зарядка

• Не використовуйте в дуже гарячому або холодному середовищі (нижче 0 /32°F або вище 40 /104°F). Будь ласка, заряджайте пристрій при температурі вище 0 /32°F і нижче 40 /104F).
• Для підзарядки приладу використовуйте лише зарядну базу, що постачається разом із цим приладом. Використовуйте лише із зарядною базою HCB3.
• Зарядна база, яка підходить для одного типу приладу, може створити ризик пожежі при використанні з іншим.
• Дотримуйтесь усіх інструкцій із заряджання та не заряджайте прилад за межами температурного діапазону, зазначеного на акумуляторі, оскільки це збільшує ризик пожежі.
• Вихідні клеми зарядної бази не можна замикати накоротко. Не використовуйте його з пошкодженою зарядною базою. Якщо прилад впав, був пошкоджений, залишений на відкритому повітрі, впав у воду або не працює належним чином, поверніть його до сервісного центру.
• Тримайте адаптерний кабель подалі від нагрітих поверхонь. Не тримайтеся за вилку адаптера або прилад мокрими руками. Щоб від'єднати, візьміться за вилку адаптера, а не за кабель.
• Цей прилад містить батареї, які не підлягають заміні.
• Зарядна база обладнана функцією сушіння та підходить лише для сушіння щітки цього приладу

UA

Інформація по техніці безпеки

ЗБЕРЕЖІТЬ ЦІ ІНСТРУКЦІЇ


Обладнання II класу



Мініатюрна плавка вставка із затримкою спрацювання


Знімний блок живлення


Прочитайте інструкцію з експлуатації

Ми, компанія Dreame Trading (Tianjin) Co., Ltd., цим заявляємо, що цей виріб відповідає вимогам усіх діючих директив ЄС та європейських стандартів з усіма змінами та доповненнями. Повний текст декларації про відповідність нормативним вимогам ЄС доступний за адресою:
https://global.dreametech.com
Щоб отримати докладний електронний посібник, перейдіть за адресою
https://global.dreametech.com/pages/user-manuals-and-faqs

Огляд пристрою

Пакувальний лист

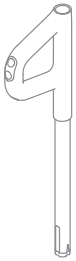

Ручка

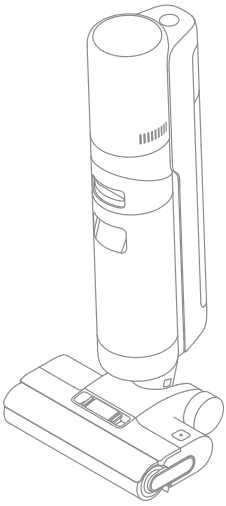

Корпус



Змінний фільтр



Щітка для чищення

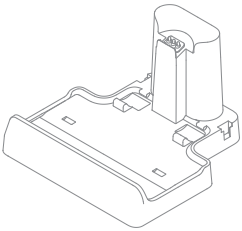

База для заряджання

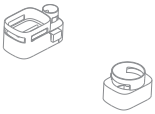

Тримач для аксесуарів



Запасна роликова щітка

UA

Огляд пристрою

Пилосос для вологого і сухого прибирання

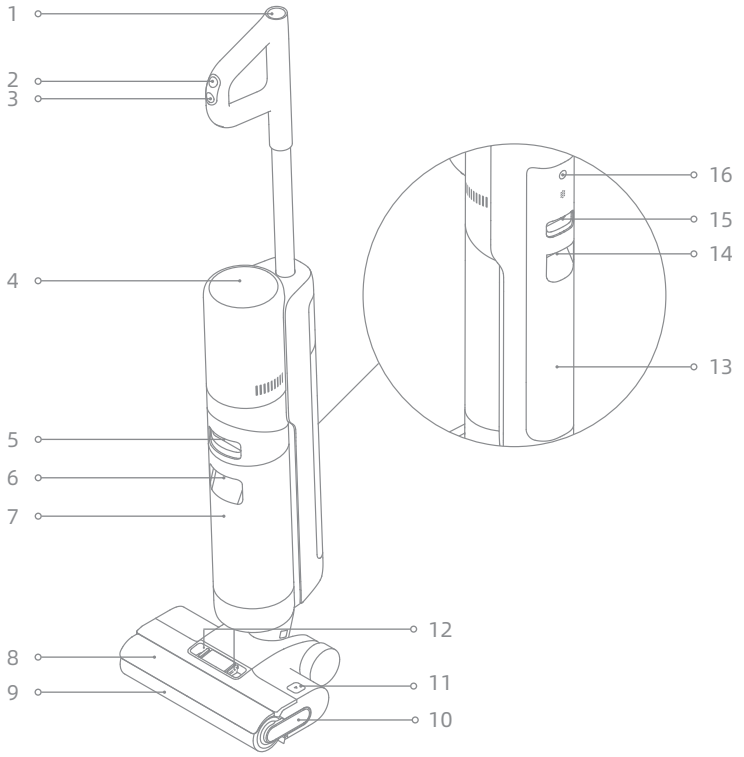

1 Кнопка самоочищення

2 Перемикач режимів

3 Перемикач

4 Дисплей

5 Кнопка від'єднання бака з відпрацьованою водою

6 Ручка бака із відпрацьованою водою

7 Бак із відпрацьованою водою

8 Кришка роликової щітки

9 Роликова щітка

10 Ручка роликової щітки

11 Кнопка від'єднання роликової щітки

12 Кнопки відкриття кришки роликової щітки

13 Бак із чистою водою

14 Ручка бака із чистою водою

15 Кнопка очищення бака із чистою водою

16 Кнопка голосових нагадувань

- Натисніть, щоб активувати голосове нагадування або відрегулювати гучність
- Натисніть та утримуйте протягом 3 секунд, щоб перейти до мовних налаштувань. Натисніть, щоб переключити мову. Натисніть і утримуйте, щоб підтвердити вибір.

Огляд пристрою

База для заряджання

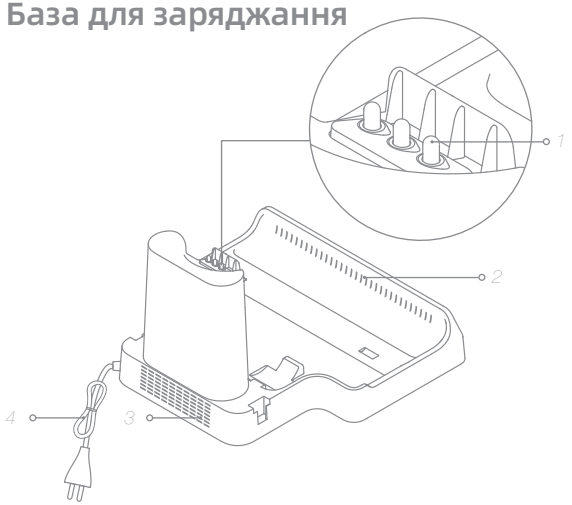

1 Зарядні контакти

2 Вихідний отвір для повітряного просушування

3 Вхідний отвір для повітряного просушування

4 Кабель живлення

Дисплей



1 Режим Ультра

2 Режим Всмоктування

3 Індикатор стану акумулятора

4 Самоочищення

5 Повідомлення про помилки

- У баку недостатньо чистої води
- Бак із відпрацьованою водою переповнений/Бак із відпрацьованою водою не встановлений
- Трубка засмічена
- Роликова щітка заблокована/Роликова щітка не встановлена

6 Режим просушування

7 Автоматичний режим

8 Індикатор концентрації забруднень

Колір кривої змінюється в реальному часі слідом за рівнем пилу, що накопичився. Примітка: Якщо пристрій не працює належним чином, на дисплеї з'явиться повідомлення про помилку. Див. таблицю усунення несправностей для пошуку.

UA

Монтаж

Встановлення тримача для аксесуарів

Встановіть тримач аксесуара на базі для заряджання відповідно до інструкцій.

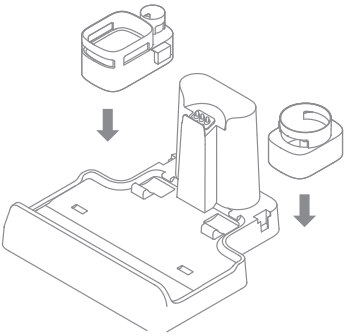

Схема встановлення пилососу

Вставте кінець ручки в порт у верхній частині пилососа вертикально згідно з інструкціями, поки не пролунає клацання.

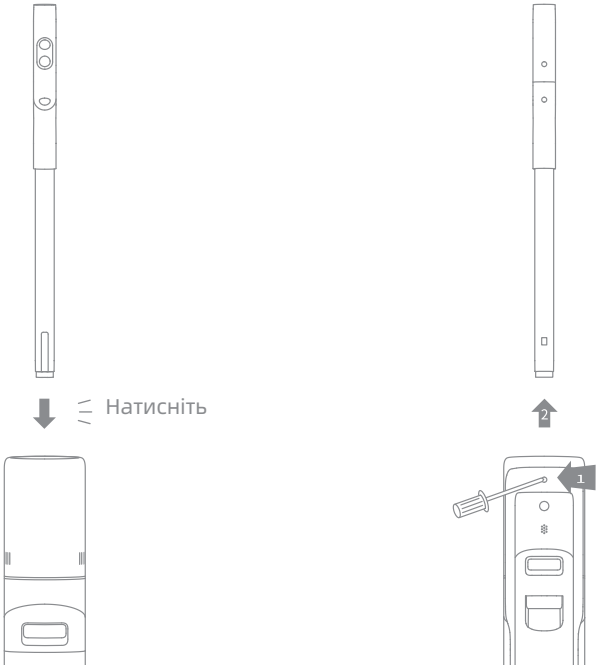

Примітка: Щоб зняти ручку, натисніть на контакт в отворі задньої частини пилососа та потягніть ручку вгору.

Заряджання

1. Встановіть базу для заряджання на горизонтальній поверхні перпендикулярно до стіни та підключіть її до джерела живлення. Перед використанням приладу повністю зарядіть його.
2. Встановіть прилад на базі заряджання. Прилад перейде в режим заряджання, коли з'явиться голосова команда «Почати підзарядку». Під час заряджання цифра на дисплеї показує поточний рівень заряду акумулятора у відсотках. Коли цифра досягне 100, акумулятор буде повністю заряджений.

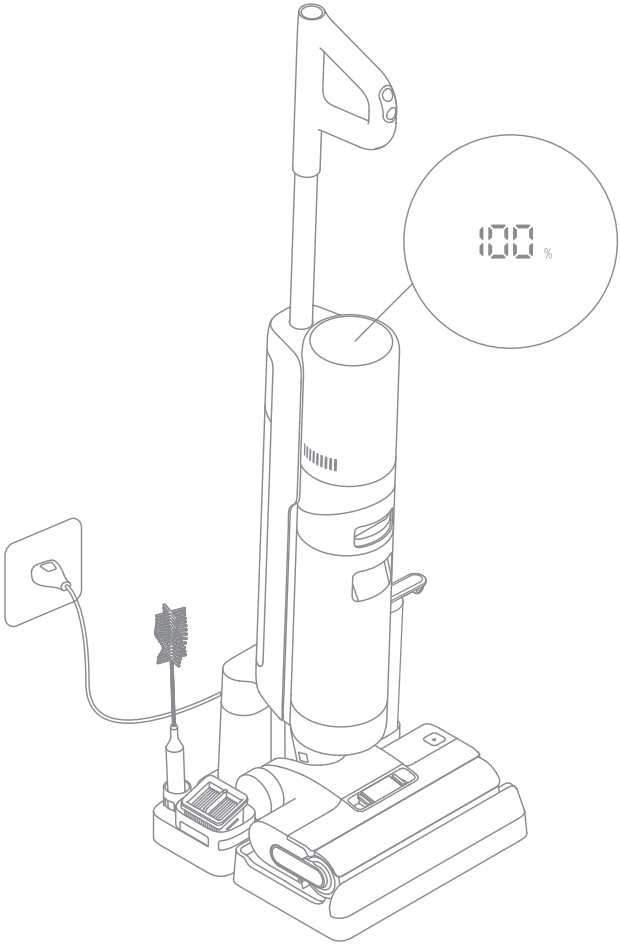

Примітка

- Якщо протягом 10 хвилин після повної зарядки пилосос не використовується, він перейде в режим сну. Щоб використовувати прилад, перезавантажте його.
- Щоб продовжити термін служби батареї, батарея автоматично охолоджується протягом приблизно однієї години після тривалого використання приладу.

UA

Порядок використання

Робочі режими

За замовчуванням вмикається режим Автоматичний. У разі потреби Ви можете перейти на режим Всмоктування або Ультра.

Автоматичний режим

Під час вологого прибирання підлоги пристрій регулює силу всмоктування залежно від умов.

Режим ультра

Підготовка режиму ультра, зачекайте 30 с.
Цей режим підходить для глибокого очищення.

Режим Всмоктування

Коли вибрано режим Всмоктування, прилад лише всмоктуватиме рідину і роликова щітка не буде намокати. З бака із чистою водою не надходить рідина.

Заповнення бака із чистою водою

Натисніть кнопку від'єднання бака з чистою водою, щоб витягти бак. Відкрийте кришку та наповніть бак чистою водою. Повторно встановіть бак із чистою водою на місце так, щоб пролунало клацання.

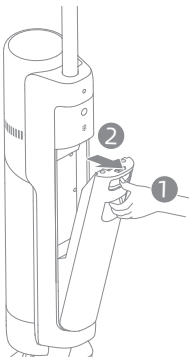

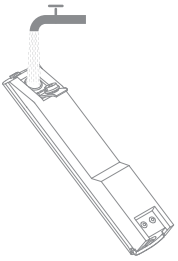

Примітка

- Для підвищення якості очищення рекомендується додати 10 мл засобу для чищення в ковпачку в наповнений бак з чистою водою, а потім акуратно його струсити рівномірними рухами.
- Забороняється додавати рідини та засоби для чищення, не схвалені до застосування. Засіб для чищення доступний в офіційному онлайн-магазині.

Порядок використання

Початок прибирання

Обережно наступіть на кришку щітки та нахиліть прилад назад. Натисніть кнопку живлення ⏻, щоб розпочати роботу. Натисніть ⟳ для перемикання між режимами авто, ультра та режимом всмоктування відповідно до ваших потреб.

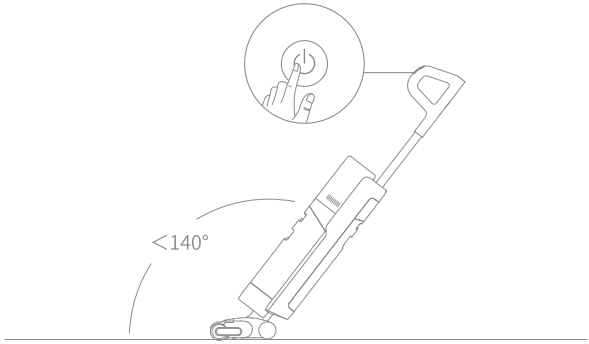

Примітка

- Забороняється використовувати пристрій для прибирання рідин, що піняться.
- Якщо під час роботи прилад перейде у вертикальне положення, поточне завдання буде призупинено.
- Прилад підходить для очищення підлоги, мармуру, плитки та інших твердих поверхонь.
- Не нахиляйте прилад назад більш ніж на 140°, щоб запобігти витоку води з приладу.
- Під час роботи приладу забороняється його піднімати, переміщати, нахиляти та розміщувати на поверхні горизонтально. Це може призвести до потрапляння відпрацьованої води у двигун.

Очищення баку з відпрацьованою водою

Натисніть кнопку вивільнення бака з відпрацьованою водою, щоб вийняти його. Зніміть кришку бака та вилийте використану воду. Закрийте кришку та встановіть його на місце перед використанням.

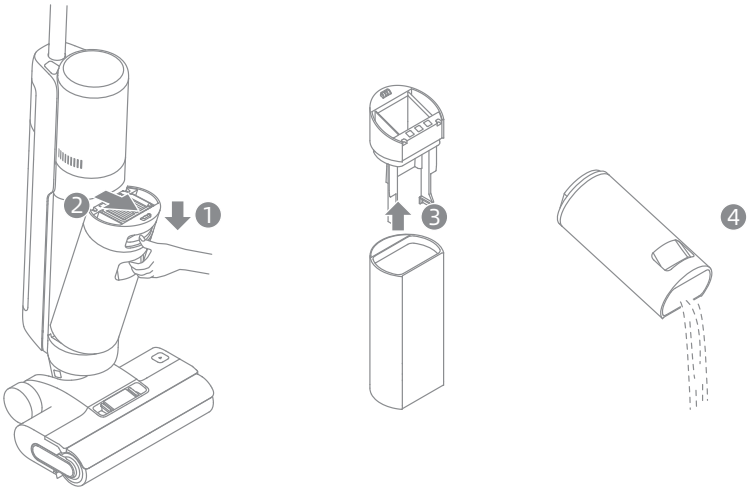

UA

Порядок використання

Самоочищення в один натиск

1. Встановіть пилосос на базі для заряджання у вертикальному положенні після виконання призначених завдань і переконайтеся, що бак для чистої води заповнений.
2. Коротко натисніть кнопку самоочищення у верхній частині ручки, засвітиться індикатор самоочищення, і прилад почне самоочищення.
3. Видаліть вміст бака з відпрацьованою водою після завершення самоочищення та початку режиму просушування. Натисніть кнопку, щоб вийти з режиму просушки.

Примітка. Функцію самоочищення можна ввімкнути лише тоді, коли прилад заряджений і рівень заряду батареї становить більше 15%.

Режим сушіння

1. Натисніть і утримуйте кнопку самоочищення протягом 3 секунд, щоб активувати режим сушіння.
2. Прилад буде заряджено після завершення сушіння.

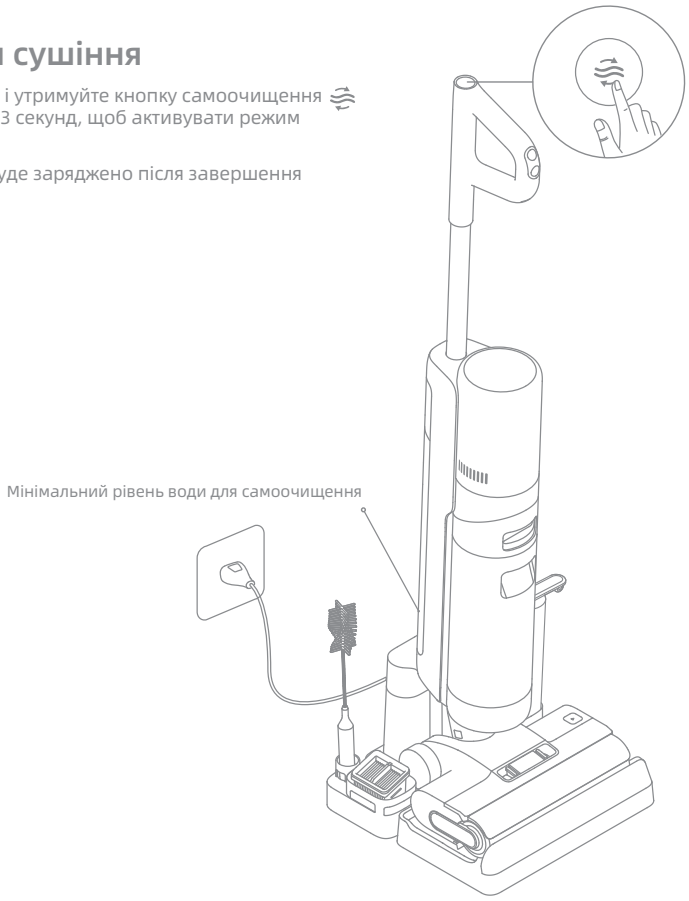

Примітка

- Після завершення самоочищення пилососа негайно очистіть резервуар для використаної води. Якщо на зарядній базі залишилися плями, очистіть її.
- При очищенні роликової щітки вручну ретельно просушіть її природним способом або увімкніть режим просушування кілька разів.

Догляд і технічне обслуговування

Поради

- Перед доглядом і обслуговуванням вимкніть пилосос. Не торкайтеся вимикача.
- За потреби замініть деталі. Деталі необхідно замінити на ті, які можна отримати від виробника або його сервісного агента.
- Якщо пилосос не використовується протягом тривалого часу, повністю зарядіть його, від'єднайте адаптер живлення та зберігайте пилосос у прохолодному середовищі з низькою вологістю

Очищення бака з відпрацьованою водою та фільтра

1. Натисніть кнопку від'єднання бака з відпрацьованою водою та вийміть бак.

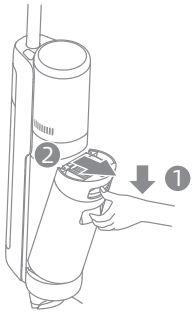

2. Витягніть фільтр із кришки бака з відпрацьованою водою. Зніміть кришку бака та вилийте відпрацьовану

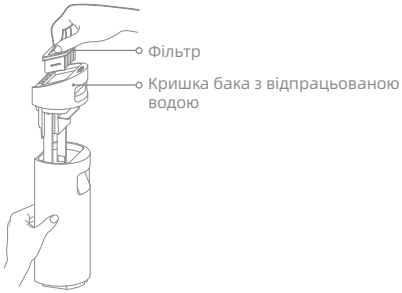

3. Ополосніть бак з відпрацьованою водою та кришку чистою водою. Очистіть внутрішні стінки бака за допомогою щітки у комплекті.

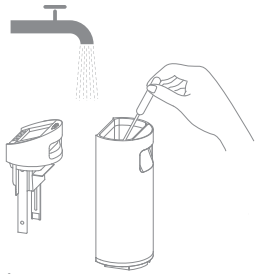

4. Закрийте кришку бака з відпрацьованою водою, повторно встановіть бак на місце так, щоб пролунало клацання.

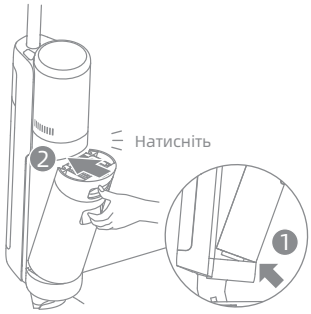

Примітка

- Якщо фільтр забруднився, промийте його чистою водою і повністю просушіть, перш ніж продовжити використання.
- Рекомендується замінювати фільтр кожні 3-6 місяців.

UA

Догляд і технічне обслуговування

Очищення трубки та датчика забруднення

Вийміть бак з відпрацьованою водою, протріть трубку та датчик забруднення вологим рушником перед використанням.

Примітка: не промивайте трубку або датчик забруднення

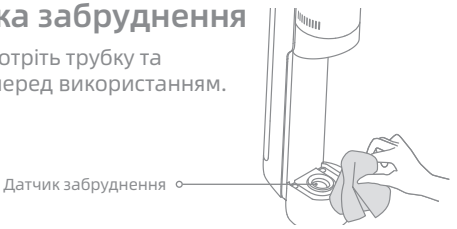

Очищення модуля щітки

1. Спочатку натисніть кнопку відкриття кришки роликової щітки всередину з обох боків, щоб зняти кришку. Потім натисніть кнопку від'єднання роликової щітки. Коли випаде ручка, потягніть її, щоб витягти щітку.

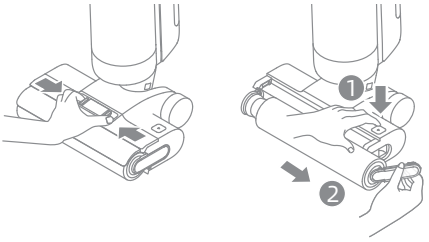

2. Видаліть волосся і забруднення, що заплуталися в роликовій щітці, за допомогою щітки, що чистить, яка йде в комплекті. Промийте роликову щітку чистою водою і ретельно просушіть її природним способом або за допомогою режиму просушування кілька разів.

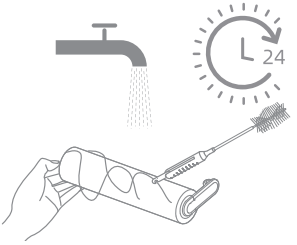

3. Протріть всмоктуючий отвір сухим рушником або вологою серветкою. Забороняється промивати модуль щітки водою.

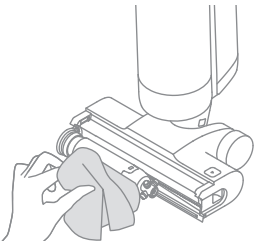

4. Після очищення роликової щітки повторно встановіть щітку та кришку на місце, поки не пролунає клацання.

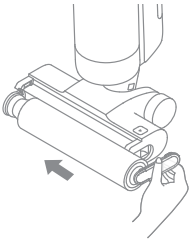

Примітка

- Очищайте відповідно до вимоги. Рекомендується використовувати по черзі дві роликові щітки в комплекті.
- Рекомендується замінювати роликові щітки кожні 3-6 місяців.

Питання та відповіді

У разі виникнення помилки прилад перестане працювати. Для усунення несправностей див. таблицю нижче. Якщо проблему не вирішено, зверніться до служби підтримки.

Помилка	Можлива причина	Рішення
Прилад не працює	Прилад розрядився або низький рівень заряду	Перед використанням повністю зарядіть акумулятор
	Прилад знаходиться у вертикальному положенні	Нахиліть пристрій назад
	Через засмічення активовано режим захисту від перегріву	Видаліть предмети, що блокують, і зачекайте, поки
	Бак із відпрацьованою водою переповнений	Очистіть бак із відпрацьованою водою.
	Ручка, роликова щітка чи бак з відпрацьованою водою встановлені не правильно.	Переконайтеся, що ручка, роликова щітка або бак із відпрацьованою водою встановлені правильно
Прилад заряджається	Температура акумулятора надто висока або надто низька.	Зачекайте, поки температура акумулятора повернеться до нормального стану
Сила всмоктування приладу слабка	Фільтр засмічився	Очистіть фільтр
	У вхідний отвір для всмоктування або трубку потрапив сторонній предмет	Очистіть трубку та всмоктуючий отвір
Двигун видає дивний шум е	У баку з відпрацьованою водою накопичилося дуже багато рідини	Очистіть бак з відпрацьованою водою
	Основний отвір всмоктування засмічився	Видаліть предмети, які блокують основний отвір всмоктування
Індикатор концентрації забруднень постійно світиться червоним	Необхідно очистити датчик забруднення	Датчик забруднення знаходиться у трубці. Виконуйте інструкції з очищення трубки.
	Концентрація засобу для чищення занадто висока	Розбавте засіб для чищення водою в рекомендованій пропорції

UA

Питання та відповіді

Індикатор концентрації забруднень постійно світиться червоним	Через сторонній засіб для чищення утворилося багато піни	Використовуйте тільки рекомендований засіб для чищення
Під час заряджання індикатор стану акумулятора не світиться	Кабель бази для заряджання не вставлено в розетку	Перевірте, чи кабель бази для заряджання підключено
	Прилад некоректно встановлений на базі заряджання	Переконайтеся, що пристрій правильно встановлено на базі для заряджання.
З приладу не з'являється вода	Бак із чистою водою встановлений неправильно або він порожній	Повторно встановіть або наповніть бак із чистою водою
	Для намокання роликової щітки потрібно 30 секунд	Увімкніть прилад та перевірте повторно через 30 секунд
Вода виливається із бака для відпрацьованої води	Через удар або різкий рух вода потрапила в двигун	Коли пилосос працює, рухайте його акуратними рухами
	Після очищення фільтр просушили не повністю	Перед використанням ретельно просушіть фільтр
Збій самоочищення	Великі частинки сміття блокують роликову щітку	Відкрийте кришку роликової щітки, перевірте та очистіть її
	Прилад некоректно встановлений на базі заряджання	Перед увімкненням функції самоочищення переконайтеся, що пристрій заряджається
	Функція самоочищення не може бути увімкнена, якщо рівень заряду акумулятора нижче 15%	Функція самоочищення може бути увімкнена, тільки якщо пилосос заряджений і рівень заряду акумулятора становить більше 15%
	Бак із відпрацьованою водою встановлений некоректно або бак переповнений	Повторно встановіть бак із відпрацьованою водою або вилийте вміст
	Бак із чистою водою встановлений некоректно або бак порожній	Повторно встановіть або наповніть бак із чистою водою
Погана якість просушування	Вхідний та вихідний отвори для повітря могли заблокуватися	Перевірте вхідний та вихідний отвори для повітря та очистіть

Щоб отримати додаткові послуги, зв'яжіться з нами за адресою aftersales@dreame.tech
Вебсайт: https://global.dreametech.com

Усунення несправностей

Якщо пилосос не працює належним чином, на дисплеї з'явиться повідомлення про помилку. Див. таблицю усунення несправностей для пошуку.

Значок помилки	Можлива причина	Рішення
	У баці для чистої води недостатньо води	Наповніть бак із чистою водою.
	Бак із відпрацьованою водою переповнений	Очистіть бак із відпрацьованою водою.
	Роликова щітка заблокована	Очистіть роликову щітку за допомогою щітки для чищення яка йде в комплекті
	Роликова щітка не встановлена	Встановіть роликову щітку.
	Трубка засмічена	Перевірте фільтр на наявність засмічень. Також спробуйте очистити трубку та датчик забруднення.

Код усунення несправностей	Можлива причина	Рішення
E1-E7	Помилка	Перезавантажте пристрій, щоб усунути несправність. Якщо проблему не буде усунуто, зверніться до служби підтримки.
H1-H6		
H7	Перегрів батареї	Зачекайте, поки температура батареї повернеться до нормальної

UA

Технічні характеристики

Пилосос для сухого та вологого прибирання			
Модель	HHR25A	Час зарядки	Прибл. 4,5 години
		Час висихання	1 година
Номінальна напруга	21,6 V ⎓	Зарядна напруга	27 V ⎓
Номінальна потужність	300 W	Ємність бака для використаної	700 mL
		Ємність бака для чистої води	900 mL
Модель	HCB3		
Вхід	220-240V~ 50/60 Hz 150 W	Вихід	27V ⎓ 1,6 A

Номінальна потужність зарядної бази – це потужність, коли функція сушіння та функція заряджання ввімкнені одночасно.

Утилізація та видалення батареї

Вбудований літій-іонний акумулятор містить речовини, небезпечні для навколишнього середовища. Перш ніж утилізувати батарею, переконайтеся, що її витягли кваліфіковані спеціалісти та утилізували на відповідному підприємстві з переробки.
- батарею необхідно вийняти з приладу, перш ніж його здавати на металобрухт;
- при вийманні батареї прилад необхідно від'єднати від електромережі;
- батарею слід утилізувати безпечно.

Керівництво по видаленню

1. Зніміть екран дисплея, повернувши його за допомогою інструменту.
2. Викрутіть по черзі гвинти кришки акумулятора, а потім відкрийте кришку за допомогою відповідних інструментів.
3. Щоб вийняти батарею, від'єднайте клеми між акумулятором і друкованою платою.

УВАГА:

• Перш ніж виймати батарею, відключіть живлення та максимально розрядіть батарею.
• Непотрібні батареї слід утилізувати на відповідному підприємстві з переробки.
• Не піддавайте її дії високої температури, щоб уникнути ризику вибуху.
• За неправильних умов із батареї може витікати рідина. У разі контакту промийте водою та зверніться за медичною допомогою.

Інформація про утилізацію та переробку відходів електричного та електронного обладнання



Усі вироби з символом роздільного збору відпрацьованого електричного та електронного обладнання (Директива WEEE 2012/19/EU) слід використовувати окремо від несортованих побутових відходів. З метою охорони здоров'я та захисту навколишнього середовища таке обладнання необхідно давати на переробку в спеціальних пунктах прийому електричного та електронного обладнання, визначених урядом або місцевими органами влади. Правильна утилізація і переробка допоможуть запобігти можливі негативні наслідки для навколишнього середовища і здоров'я людини. Для отримання інформації про розміщення та порядку прийому пристроїв у пунктах приймаємо звернення до компанії, яка займається установкою обладнання, або до місцевих органів влади.

Safety Information

Important Safety Instructions For Household Use Only

- Please read this manual carefully before use and retain it for future reference.
- When using an electrical appliance, basic precautions should always be followed, including the following:
- READ ALL INSTRUCTIONS BEFORE USING (THIS APPLIANCE). Failure to follow the warnings and instructions may result in electric shock, fire and/or serious injury.

WARNING- To reduce the risk of fire, electric shock, or injury:

- Use only as described in this user guide. Use only manufacturer's recommended attachments.
- Use indoors only, on non-carpeted floor surfaces such as vinyl, tile, sealed wood, etc. Be careful not to run over loose objects or the edges of area rugs. Stalling the brush may result in premature belt failure.
- This appliance should not be used by children younger than 8 years old nor persons with physical, sensory, intellectual deficiencies, or limited experience or knowledge without the supervision of a parent or guardian to ensure safe operation and to avoid any risks. Cleaning and maintenance shall not be performed by children without supervision.
- Do not use a flammable or combustible liquid to clean floors.
- Do not use to pick up flammable or combustible liquids, such as gasoline. Do not use in areas where flammable or combustible liquids may be present.
- Do not immerse the appliance in liquid.
- Plastic film can be dangerous. To avoid the danger of suffocation, keep it away from children.
- Keep hair, loose clothing, fingers, and all parts of the body away from openings and moving parts of the appliance and its accessories.
- Use only officially-approved floor cleaner as described in the user guide.
- Do not put any object into openings. Do not use the appliance when any opening is blocked; keep free of dust, lint, hair, and anything that may inhibit air flow.
- Keep ground cables away from the appliance when using it, because a hazard may occur if the appliance runs over a supply cord.
- Do not use it without filters in place.
- Do not use the appliance with a damaged attachment (eg: Charging base, Supply cord etc.). If the attachment is damaged, it must be replaced by the manufacturer, its service agent or similar qualified persons in order to avoid hazards.
- Do not pick up toxic material (chlorine bleach, ammonia, drain cleaner, etc.). Do not pick up hard or sharp objects such as glass, nails, screws, coins, etc.

Safety Information

- Do not use the appliance in an enclosed space filled with vapour given off by oil-based paint, paint thinner, some moth-proofing substances, flammable dust, or other explosive or toxic vapour. Do not pick up anything that is burning or smoking, such as cigarettes, matches or hot ashes.
- Do not pull or carry adapter by cable, use cable as a handle, close door on cable, or pull cable around sharp edges or corners.
- Switch off and unplug when not in use, before cleaning, maintaining or servicing the appliance, and before connecting or disconnecting the tool with a moving brush.
- Do not use an appliance that is damaged or modified. Damaged or modified appliance may exhibit unpredictable behavior resulting in fire, explosion, or risk of injury.
- Do not expose the appliance to fire or excessive temperature. Exposure to fire or excessive temperature may cause an explosion.
- Ensure that the appliance is placed on a horizontal surface. Do not use the appliance at the same position if the appliance is equipped with a brush roller and the handle is not completely upright. Do not store the appliance in a place where it may freeze.
- Use extra care when cleaning on stairs.
- Prevent unintentional starting. Ensure the switch is in the OFF-position before picking up or carrying the appliance. Carrying the appliance with your finger on the switch or energizing appliance that have the switch on invites accidents.
- Have servicing performed by a qualified repair person using only identical replacement parts. This will ensure that the safety of the appliance is maintained.
- Do not modify or attempt to repair the appliance except as indicated in the instructions for use and care.
- If appliance has been dropped, damaged, left outdoors, dropped into water, or is not working as it should, never attempt to operate it. Please have it repaired at an authorized service center.

Safety Information

Battery and Charging

- Do not use in extremely hot or cold environments (below 0℃ /32°F or above 40℃ /104°F). Please charge the appliance in temperature above 0℃ /32°F and below 40℃ /104°F).
- For the purpose of recharging the appliance, only use the charging base provided with this appliance. Use only with HCB3 charging base.
- A charging base that is suitable for one type of appliance may create a risk of fire when used with another one.
- Follow all charging instructions and do not charge the appliance outside of the temperature range specified in the battery as doing so increases the risk of fire.
- Charging base output terminals should not be short-circuited. Do not use it with a damaged charging base. If the appliance has been dropped, damaged, left outdoors, dropped into water, or is not working as it should, return it to a service center.
- Keep the charging base cable away from heated surfaces. Do not handle the charging base plug or appliance with wet hands. To unplug, grasp the charging base plug, rather than the cable.
- This appliance contains batteries that are non-replaceable.
- Charging base is equipped with drying function and only suitable for drying this appliance's brush.

SAVE THESE INSTRUCTIONS


class II equipment



time-lag miniature fuse-link where T 3.15A is the symbol for the time/current characteristic


detachable supply unit


read operator's manual

We, Dreame Trading (Tianjin) Co., Ltd., hereby, declares that this equipment is in compliance with the applicable Directives and European Norms, and amendments. The full text of the EU declaration of conformity is available at the following internet address: https://global.dreametech.com

For detailed e-manual, please go to
https://global.dreametech.com/pages/user-manuals-and-faqs

Product Overview

Packing List

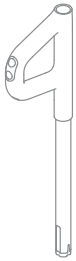

Handle

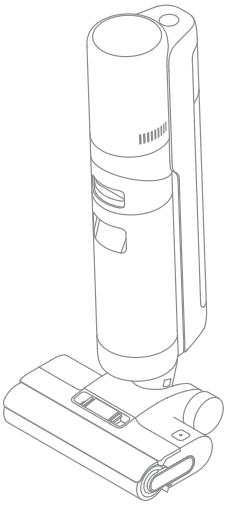

Main Body



Replacement Filter



Cleaning Brush

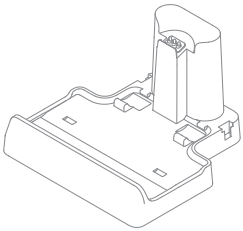

Charging Base

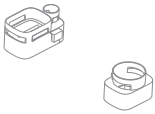

Storage Box



Spare Brush Roller

Product Overview

Wet and Dry Vacuum

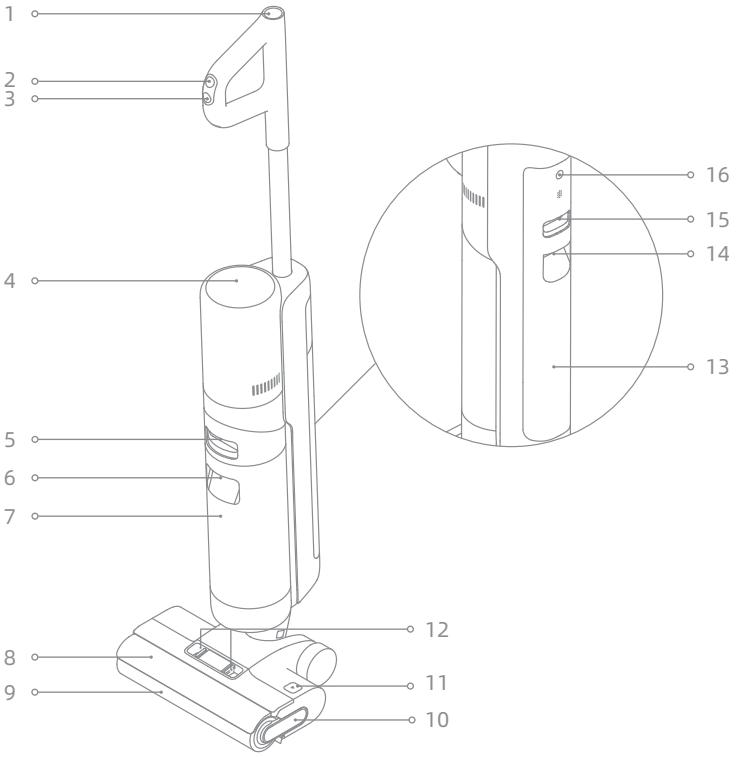

1 Self-Cleaning Button

2 Mode Switch

3 Power Switch

4 Display Screen

5 Used Water Tank Release Button

6 Used Water Tank Handle

7 Used Water Tank

8 Brush Roller Cover

9 Brush Roller

10 Brush Roller Handle

11 Brush Roller Release Button

12 Brush Roller Cover Release Buttons

13 Clean Water Tank

14 Clean Water Tank Handle

15 Clean Water Tank Release Button

16 Voice Prompt Button

- Press briefly to activate the voice prompt or adjust the volume.
- Press and hold for 3 seconds to set the language. Press to switch between languages. Press and hold to confirm the selection.

Product Overview

Charging Base

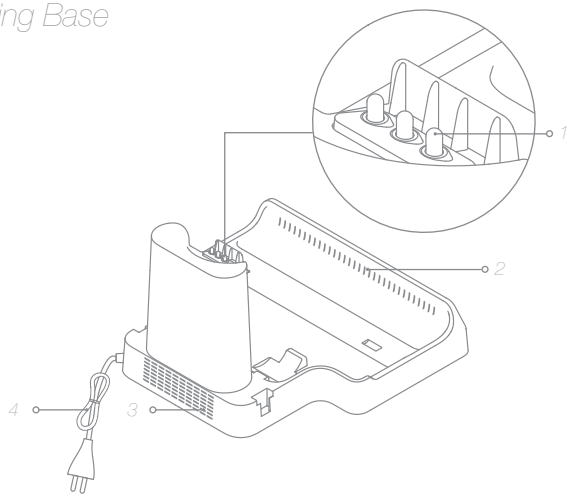

1 Charging Contacts

2 Air-Drying Outlet

3 Air-Drying Inlet

4 Power Cord

Display Screen



1 Ultra Mode

2 Suction Mode

3 Battery Status Indicator

4 Self-Cleaning

5 Error Messages

- Insufficient water in the Clean Water Tank
- Used Water Tank full
- Blocked Tube
- Brush roller stuck / Brush roller not installed

6 Drying Mode

7 Auto Mode

8 Dirt Level Indicator

The color of the indicator changes in real time according to the amount of dirt

Note: If the appliance is not working properly, the screen display will show an error message. Please refer to the troubleshooting table to find your solution.

Installation

Storage Box Installation

Install the storage box onto the charging base as shown in the diagram.

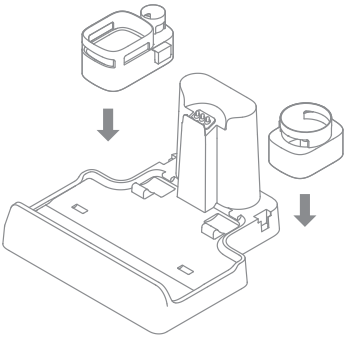

Assembly and Disassembly of Handle

Insert the end of the handle vertically into the port on the top of the vacuum as indicated until you hear a click.

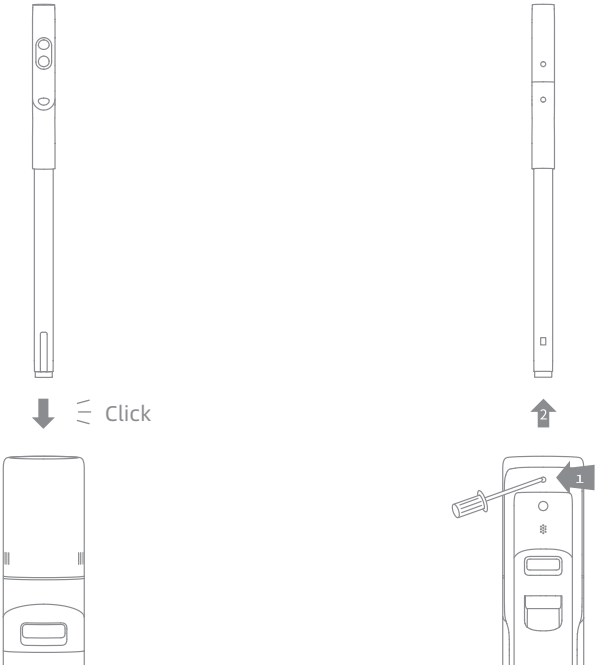

Note: To disassemble, press the contacts in the hole on the back of the appliance with the appropriate tool and pull the handle upwards at the same time.

Charging

1. Place the charging base against a wall on level ground and connect it to a power source. Fully charge the appliance before first use.
2. Place the appliance on the charging base. When the voice prompt "Charging Started" is displayed, the appliance activates the charging mode. When charging, the number on the display screen represents the current battery level as a percentage. When the number reaches 100, the battery is fully charged.

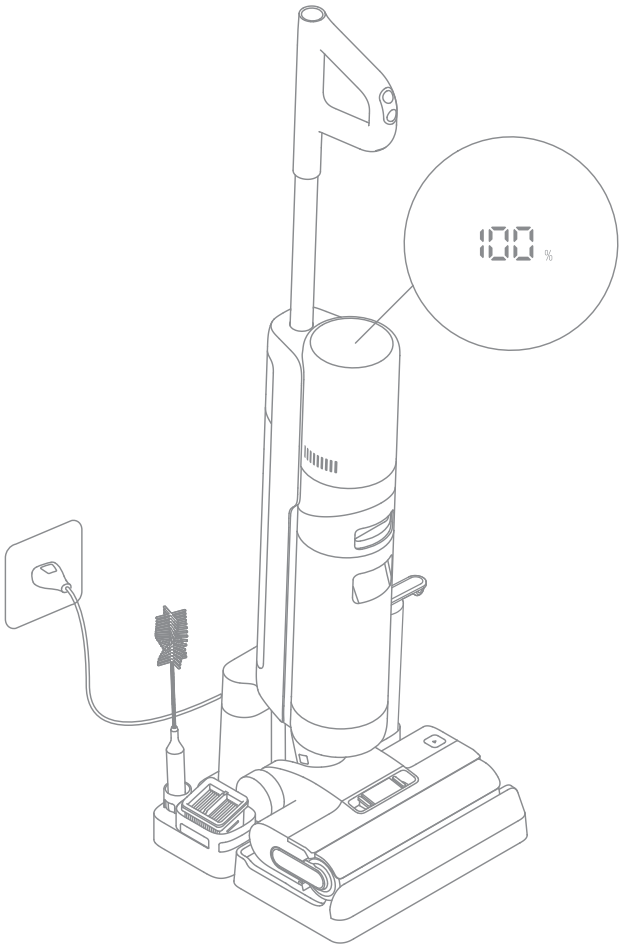

Note:

- If there is no operation within 10 minutes of being fully charged, the vacuum will enter sleep mode. Please restart the appliance if you need to use it.
- To extend the battery life time, the battery keeps cooling down for about one hour automatically after you have used the appliance for a long time.

How to Use

Working Modes

The appliance will start in auto mode by default. You can switch to the suction mode or the Ultra Mode based on your needs.

Auto Mode

While cleaning the floor, the appliance will automatically adjust its suction power according to different situations.

Ultra Mode

Preparing Ultra Mode, please wait for 30 seconds.
This mode is suitable for deep cleaning.

Suction Mode

If the suction mode is selected, the appliance will vacuum water only and the brush roller will not be dampened. No water is coming out of the Clean Water Tank.

Filling the Clean Water Tank

Press the Clean Water Tank release button and pull the tank outwards to remove it. Remove the cover of the Clean Water Tank and fill the tank with clean water. Install the Clean Water Tank and ensure it clicks into place.

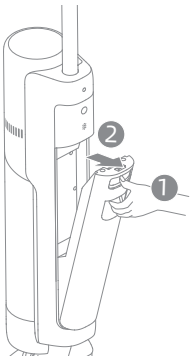

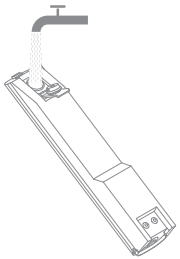

Note:

- For better cleaning performance, it is recommended to add 10ml detergent with the bottle cap into the full Clean Water Tank, then shake gently and evenly for use.
- Do not add any liquids other than the officially-approved cleaner. The cleaner can be available on the official online store.

How to Use

Start Cleaning

Gently step on the brush cover and recline the appliance backwards. Press the power switch ⏻ to start operating. Press the ⟳ to switch among the auto mode - the ultra mode - the suction mode according to your needs.

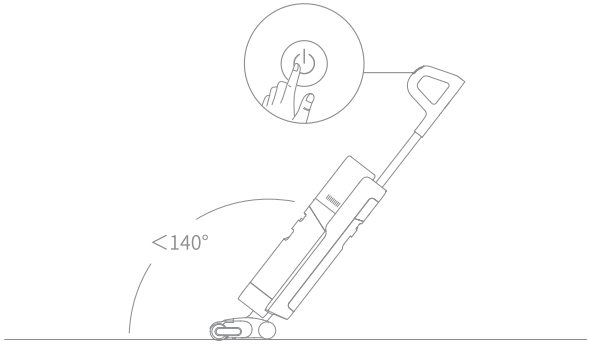

Note:

- Do not vacuum any foamy liquids.
- The appliance will be suspended in the upright position while running.
- The appliance is suitable for cleaning floors, marble, tiles and other hard surfaces.
- Do not recline the appliance backwards more than 140° to prevent the appliance from leaking water.
- When the appliance is in operation, do not lift it off the ground or lay it flat. Doing so may cause the used water to flow into the motor.

Cleaning the Used Water Tank

Press the Used Water Tank release button to take out the tank. Remove the tank cover and pour out the used water. Close the tank cover and re-install the tank before use.

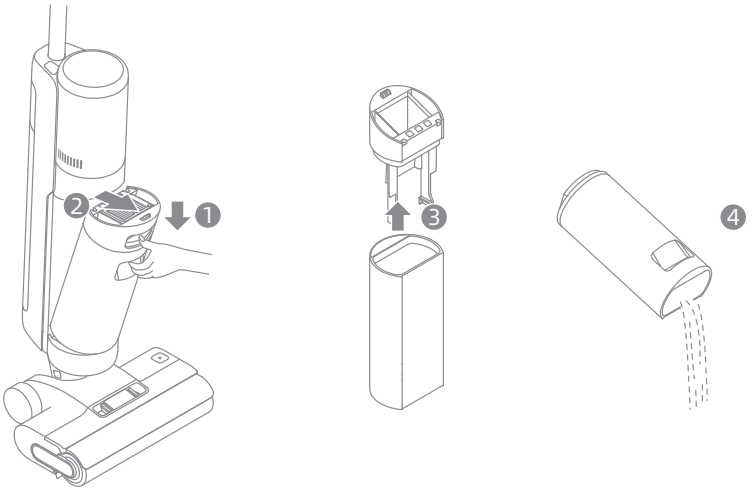

How to Use

One-Press Self-Cleaning

1. Place the appliance back onto the base while you finish cleaning. Ensure that the water in the Clean Water Tank is sufficient for self-cleaning.
2. Briefly press the self-cleaning button on the top of the handle, the self-cleaning indicator will light up, and the appliance will start self-cleaning.
3. Please empty the Used Water Tank after self-cleaning is completed and drying mode has been engaged. Press the button to exit the drying mode.

Note: The self-cleaning function can be enabled only when the appliance is being charged and the battery level is more than 15%.

Drying Mode

1. Press and hold self-cleaning button for 3 seconds to activate drying mode.
2. The appliance will be charged once drying is completed.

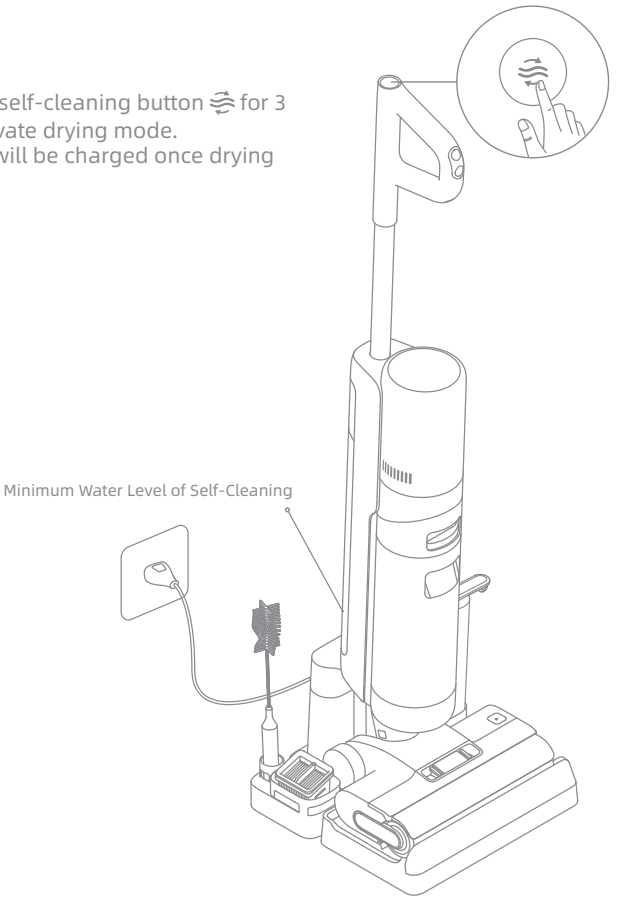

Note:

- After self-cleaning is complete, promptly clean the Used Water Tank. Clean the charging base if there are any stains left on the base.
- If cleaning the brush roller manually, please air-dry it thoroughly or dry it by using drying mode several times to ensure a good drying effect.

Care & Maintenance

Tips:

- Turn off the appliance before maintenance. Do not touch the power switch.
- Replace parts if needed. The parts must be replaced by those available from the manufacturer or its service agent.
- If the vacuum is not used for an extended period, fully charge it, unplug the power plug, and store the vacuum in a cool, low-humidity environment away from direct sunlight. To avoid over-discharge of the battery, charge the vacuum at least once every 3 months.

Cleaning the Used Water Tank and the Filter

1. Press the Used Water Tank release button, and pull the Used Water Tank outwards to remove it.

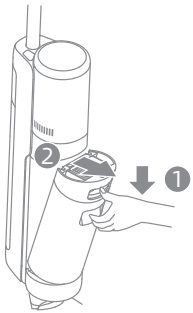

2. Take out the filter from the Used Water Tank cover. Remove the tank cover and empty the tank.

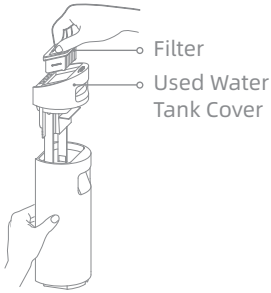

3. Rinse the Used Water Tank and the tank cover with clean water. Clean the tank by the provided cleaning brush.

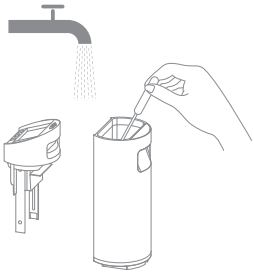

4. Re-install the filter and the Used Water Tank cover. Then re-install the Used Water Tank until you hear a click.

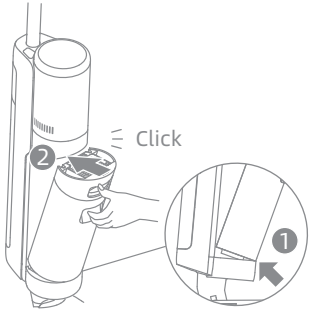

Note:

- If the filter is dirty, rinse it with clean water and dry it completely before use.
- Replacing the filter every 3 to 6 months is recommended.

Care & Maintenance

Cleaning the Tube and the Dirt Sensor

Remove the Used Water Tank, gently wipe the tube and the dirt sensor with a wet cloth before use.

Note: Do not rinse the tube or the dirt sensor.

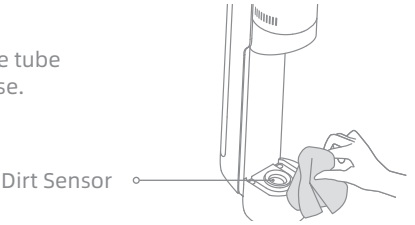

Cleaning the Brush Assembly

1. First, press the brush roller cover release buttons inwards on both sides to remove the brush roller cover. Press the brush roller release button, and the brush roller handle will pop out. Pull it to take out the brush roller.

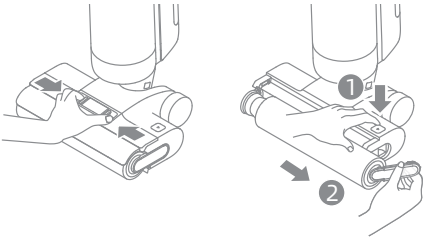

2. Clear the hair and debris tangled on the brush roller with the provided cleaning brush. Rinse the brush roller with clean water. Air dry the brush roller thoroughly, or dry it by activating the drying mode several times.

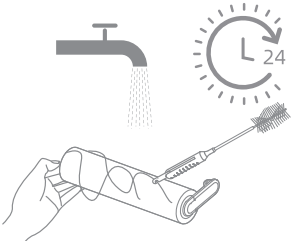

3. Wipe the suction inlet with a dry cloth or wet tissue. Do not rinse the brush assembly with water.

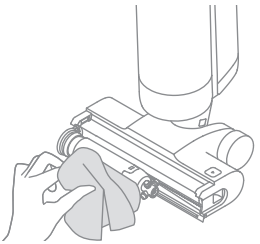

4. Re-install the brush roller and the brush roller cover until you hear a click.

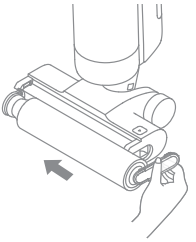

Note:

- Clean as needed. Alternating use of the two provided brush rollers is recommended.
- Replacing the brush roller every 3 to 6 months is recommended.

FAQ

If an error occurs, the appliance will stop working. Please refer to the following table for troubleshooting. If the problem persists, please contact customer service.

Error	*Possible Cause*	*Solution*
The appliance does not work	The appliance is out of battery or its battery level is low	Fully charge its battery before use
	The appliance is in the upright position	Recline the appliance backwards
	Blockage activated overheat protection mode	Clear the blockage and wait until the temperature returns normal
	The Used Water Tank is full	Empty the Used Water Tank
	The handle, brush roller, or Used Water Tank is not properly installed	Ensure the handle, brush roller, or Used Water Tank are all properly in place
The appliance charges slowly	The temperature of the battery is too low or too high	Wait until the battery's temperature returns normal
The suction power of the appliance is weak	The filter is clogged	Cleaning the filter
	The suction inlet or tube is blocked by a foreign object	Clean the tube and the suction inlet
The motor is making a strange noise	There is too much used water in the Used Water Tank	Empty the Used Water Tank
	The suction inlet is blocked	Clear any blockage in the suction inlet
The dirt level indicator is solid red	The dirt sensor needs cleaning	The dirt sensor is in the tube. Follow tube cleaning instructions
	The cleaning solution concentration is too high	Dilute the cleaning solution with water at the recommended ratio
	A third-party cleaning solution caused a large amount of foam	Use only the officially-approved cleaning solution
The display screen does not light up while charging	The charging base cable is not plugged into the electrical outlet	Make sure the charging base cable is plugged in
	The appliance is not placed onto the charging base properly	Make sure the appliance is placed onto the charging base properly

No water is coming out of the appliance	The Clean Water Tank is not properly installed in place, or the water in the Clean Water Tank is insufficient	Re-install or fill the Clean Water Tank
	It takes 30 second to dampen the brush roller	Turn on the appliance and check again in 30 seconds
The vent leaks water	A collision or a sharp pull causes water to enter the motor	Move the appliance gently back and forth while it is turned on
	The filter is not completely dry after being cleaned	Dry the filter completely before use
Self-cleaning fails	The brush roller may be jammed by large debris	Open the brush roller cover to check and clean the brush roller
	The appliance is not placed onto the charging base properly	Make sure the appliance is being charged before self-cleaning
	Self-cleaning cannot be enabled if the battery level is lower than 15%	The self-cleaning function can only be enabled when the appliance is being charged and the battery level is more than 15%
	The Used Water Tank is not installed in place, or the Used Water Tank is full	Re-install or empty the Used Water Tank
	The Clean Water Tank is not installed in place, or the water in the Clean Water Tank is insufficient	Re-install or fill the Clean Water Tank
Poor drying performance or strange noise while drying	The air outlet and air inlet of the charging base may be blocked	Check and clear the blockage of air outlet and air inlet

For additional services, please contact us via aftersales@dreame.tech
Website: https://global.dreametech.com

Troubleshooting

If the appliance is not working properly, the screen display will show an error message. Please refer to the troubleshooting table to find your solution.

Error Icon	Possible Cause	Solution
	Insufficient water in the Clean Water Tank	Fill the Clean Water Tank
	The Used Water Tank is full	Empty the Used Water Tank
	Brush roller stuck	Clean the brush roller with the provided cleaning brush
	Brush roller not installed	Install the brush roller
	Blocked tube	Check whether the tube is clogged / Alternatively, clean the tube and the dirt sensor

Troubleshooting Code	Possible Cause	Solution
E1-E7	Error	Restart the appliance for troubleshooting. If the problem persists, please contact customer service
H1-H6		
H7	Battery overheating	Wait until the battery's temperature returns normal

EN

Specifications

Wet and Dry Vacuum			
Model	HHR25A	Charging Time	approx. 4.5 hours (including drying)
		Drying time	1 hour
Rated Voltage	21.6 V ⎓	Charging Voltage	27 V ⎓
Rated Power	300 W	Used Water Tank Capacity	700 mL
		Clean Water Tank Capacity	900 mL
Charging Base			
Model	HCB3		
Rated Input	220-240 V~50/60 Hz 150 W	Rated Output	27V ⎓ 1.6 A

The rated power of the charging base is the power when the drying function and the charging function are turned on at the same time.

Battery Disposal and Removal

The built-in lithium-ion battery contains substances that are hazardous to the environment. Before disposing of the battery, make sure the battery is removed by qualified technicians and discarded at an appropriate recycling facility.
—— the battery must be removed from the appliance before it is scrapped;
—— the appliance must be disconnected from the supply mains when removing the battery;
—— the battery is to be disposed of safely.

Removal Guide

1. Remove the display screen by rotating it with a tool.
2. Remove the screws on the battery cover in turn and then pry open the cover with proper tools.
3. Unplug the terminals between the battery and PCB board to remove the battery.

CAUTION:

- Before removing the battery, disconnect the power and run out the battery as much as possible.
- Unneeded batteries should be discarded at an appropriate recycling facility.
- Do not expose to high temperature environment to avoid risks of explosion.
- Under abusive conditions, liquid may be ejected from the battery. If contact occurs, flush with water and seek medical help.

WEEE Information



All products bearing this symbol are waste electrical and electronic equipment (WEEE as in directive 2012/19/EU) which should not be mixed with unsorted household waste. Instead, you should protect human health and the environment by handing over your waste equipment to a designated collection point for the recycling of waste electrical and electronic equipment, appointed by the government or local authorities. Correct disposal and recycling will help prevent potential negative consequences to the environment and human health. Please contact the installer or local authorities for more information about the location as well as terms and conditions of such collection points.

RU

Меры предосторожности

Важные меры предосторожности
Только для бытового использования

- Перед использованием внимательно прочтите данную инструкцию. Сохраните ее для дальнейшего использования в справочных целях.
- Во время использования электрических приборов необходимо всегда соблюдать базовые меры предосторожности, включая следующие:
- ПЕРЕД ИСПОЛЬЗОВАНИЕМ (ДАННОГО ПРИБОРА) ПРОЧТИТЕ ВСЕ ИНСТРУКЦИИ. Нарушение предупреждений и инструкций может привести к поражению током, возгоранию или серьезным травмам.

ПРЕДУПРЕЖДЕНИЕ! Для снижения риска возгорания, поражения током или травм:

- Используйте прибор только согласно инструкциям в руководстве по эксплуатации. Используйте только аксессуары, рекомендованные производителем.
- Используйте прибор только в помещении и на таких нековровых поверхностях, как ПВХ, плитка, ламинат и др. Пылесос не должен проезжать по неплотным поверхностям либо вдоль краев ковров. Заклинивание щетки может привести к повреждению ремня раньше срока.
- Не допускается использование этого изделия детьми младше 8 лет, а также лицами с ограниченными физическими, сенсорными или умственными способностями или с ограниченным опытом или знаниями без присмотра родителя или опекуна для обеспечения безопасной эксплуатации и во избежание рисков. Не позволяйте детям осуществлять чистку и техническое обслуживание устройства без присмотра.
- Запрещается использовать для уборки полов легко воспламеняющиеся или горючие жидкости.
- Запрещается использовать прибор для уборки легко воспламеняющихся или горючих жидкостей, например бензина. Запрещается использовать в местах, где могут быть вышеуказанные жидкости.
- Запрещается погружать прибор в жидкость.
- Пластиковый защитный материал может быть опасен. Не храните его рядом с детьми во избежание удушения.
- Держите волосы, свободную одежду, пальцы и другие части тела на расстоянии от отверстий и движущихся деталей прибора и его аксессуаров.
- Используйте только официально одобренное чистящее средство для пола, как указано в руководстве по применению.
- Запрещается размещать предметы в отверстиях. Запрещается использовать прибор в случае засорения отверстия. Поддерживайте проходимость воздуха через отверстия и удаляйте пыль, ворсинки, волосы и другие элементы.
- Запрещается использовать прибор без установленных фильтров.
- Запрещается использовать прибор с поврежденными деталями (например, зарядной базой, кабелем и др.). Если деталь повреждена, необходимо выполнить ее замену у производителя, сервисного агента или другого квалифицированного персонала во избежание опасностей.
- Во время использования прибора уберите все шнуры питания с пола, так как в случае наезда на них может возникнуть опасность.

Меры предосторожности

- Не используйте пылесос для уборки токсичных веществ (например отбеливатель, аммиак, пятновыводитель и др.). Запрещается собирать с помощью пылесоса стекло, гвозди, болты, монеты и др.
- Запрещается использовать прибор в местах испарения масляной краски и других субстанций. Запрещается собирать горящие либо дымящиеся предметы, например сигареты, спички либо пепел.
- Запрещается тащить и нести базу для зарядки с помощью кабеля, а также использовать его в качестве ручки, прижимать его дверью или обматывать вокруг острых краев и углов.
- Выключайте прибор и отсоединяйте его от розетки, когда он не используется, перед очисткой, ремонтом или обслуживанием, а также перед подсоединением или отсоединением вращающейся щетки.
- Запрещается использовать поврежденный или модифицированный прибор. Испорченные либо модифицированные аккумуляторы могут вести себя непредсказуемо, что может вызвать возгорание, взрыв либо риск получения травм.
- Запрещается подвергать прибор воздействию огня либо высокой температуры. При контакте с огнем или при высокой температуре может произойти взрыв.
- Убедитесь, что прибор размещен на горизонтальной поверхности. Запрещается использовать прибор в аналогичной позиции, если роликовая щетка или ручка находятся не вертикально. Запрещается хранить прибор в месте с риском заморозки.
- Будьте предельно осторожны во время очистки лестницы.
- Не допускайте непреднамеренных запусков. Перед тем, как поднимать либо переносить прибор убедитесь, что выключатель находится в позиции ВЫКЛ. Перенос прибора с зажимом выключателя либо во включенном состоянии может привести к несчастным случаям.
- Выполняйте техобслуживание только с помощью квалифицированного техперсонала и используйте только идентичные детали для замены. Это позволит гарантировать безопасность изделия.
- Запрещается модифицировать либо чинить прибор способами, отличными от указанных в руководстве по использованию и уходу.
- Запрещается пытаться использовать прибор, если он был поврежден, подвергался падениям либо был оставлен на улице, падал в воду либо не работает надлежащим образом. Проводите ремонт в авторизованном сервисном центре.

Аккумулятор и зарядка

- Запрещается использовать прибор при экстремальной температуре (ниже 0°C или выше 40°C). Выполняйте зарядку прибора при температуре выше 0°C и ниже 40°C .
- Данное изделие предназначено только для домашнего использования.
- Для подзарядки прибора используйте только базу в комплекте. Разрешается использовать только зарядную базу HCB3.

RU

Меры предосторожности

- Зарядная база для определенного прибора может создавать риски возгорания, если используется с другим прибором.
- Следуйте инструкциям по зарядке и не заряжайте прибор в среде с температурой выше указанной на аккумуляторе, так как это повышает риск возгорания.
- Выходные терминалы базы для зарядки не должны быть короткозамкнутыми. Запрещается использовать их с поврежденной базой для зарядки. Если прибор подвергался ударам, был поврежден, оставлен на улице, попал в воду либо не работает как следует, верните его в сервисный центр.
- Держите базу для зарядки вдали от нагретых поверхностей. Запрещается трогать разъем базы для зарядки и прибор влажными руками. Чтобы вытащить разъем базы для зарядки, возьмитесь за него, а не дергайте за кабель.
- В приборе установлены аккумуляторы, которые невозможно заменить.
- Меры предосторожности при хранении и транспортировке:

- Продукт должен транспортироваться в упаковке. Не подвергайте продукт давлению или ударам во время транспортировки.
- Пожалуйста, избегайте сильных столкновений во время транспортировки.
- Не транспортируйте пылесос при температуре выше 50 ℃ или ниже -20 ℃ .
- В случае краткосрочного хранения, например одного месяца, пылесос рекомендуется хранить при температуре от -20 ℃ до 50 ℃ и относительной влажности 60% ± 5%. В случае длительного хранения пылесос рекомендуется хранить при температуре окружающей среды от 0 ℃ до 40 ℃ .

- Утилизируйте пылесос надлежащим образом. По окончании срока службы утилизируйте пылесос в соответствии с местными законами и нормативными актами страны/региона использования.
- Правила и условия реализации: без ограничений.
- Импортер продает этот продукт; информацию об импортере см. на упаковке.
- Сведения об импортере и контактная информация отдела послепродажного обслуживания указаны на упаковке.
- Дата изготовления: см. на упаковке
- Срок службы: 3 года

НЕ ВЫБРАСЫВАЙТЕ РУКОВОДСТВО


оборудование класса II



задержка по времени миниатюра плавкая вставка где T 3,15A обозначает время/ток


съемный блок питания


прочитать руководство по эксплуатации

Мы, компания Dreame Trading (Tianjin) Co., Ltd., настоящим заявляем, что данное изделие соответствует требованиям всех действующих директив ЕС и европейских стандартов со всеми изменениями и дополнениями. Полный текст декларации о соответствии нормативным требованиям ЕС доступен по адресу: https://global.dreametech.com

Подробное электронное руководство см. по адресу
https://global.dreametech.com/pages/user-manuals-and-faqs

Обзор изделия

Комплектация

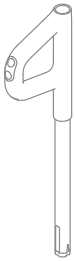

Ручка

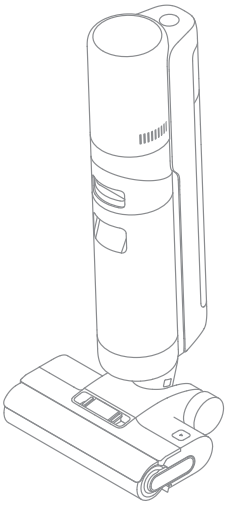

Корпус



Сменный фильтр



Чистящая щетка

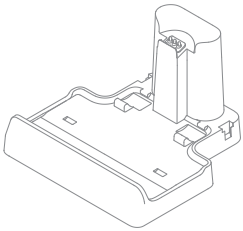

База для зарядки

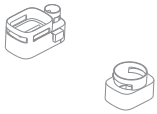

Хранилище



Запасная роликовая щетка

RU

Обзор изделия

Сухая и влажная уборка

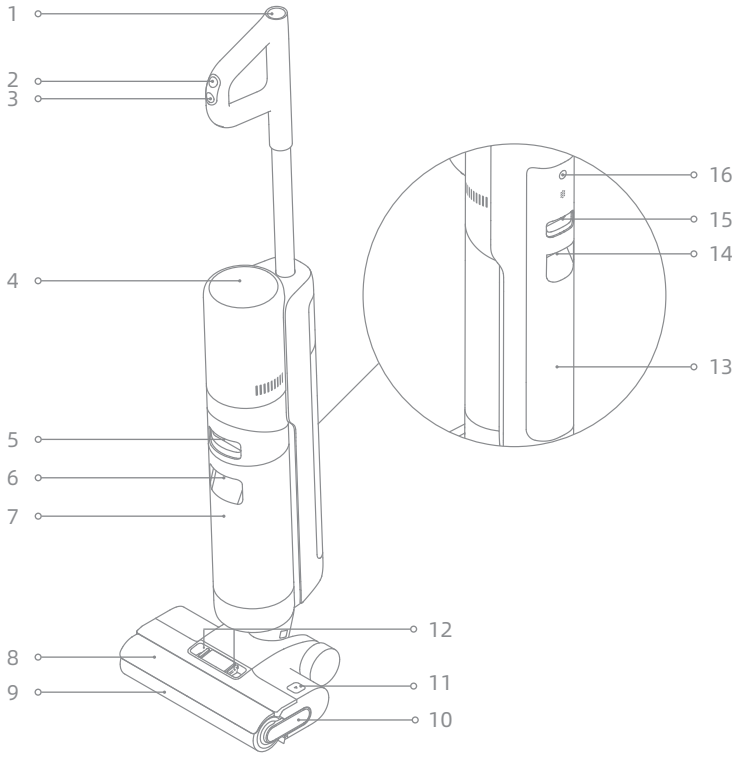

1 Кнопка самоочистки

2 Переключатель режимов

3 Переключатель

4 Дисплей

5 Кнопка отсоединения бака с отработанной водой

6 Ручка бака с отработанной водой

7 Бак с отработанной водой

8 Крышка роликовой щетки

9 Роликовая щетка

10 Ручка роликовой щетки

11 Кнопка отсоединения роликовой щетки

12 Кнопки открытия крышки роликовой щетки

13 Бак с чистой водой

14 Ручка очистки бака с чистой водой

15 Кнопка очистки бака с чистой водой

16 Кнопка голосовых напоминаний

- Нажмите, чтобы активировать голосовое напоминание или отрегулировать громкость
- Нажмите и удерживайте в течение 3 секунд, чтобы перейти в языковые настройки. Нажмите, чтобы переключить язык. Нажмите и удерживайте, чтобы подтвердить выбор

Обзор изделия

RU

База для зарядки

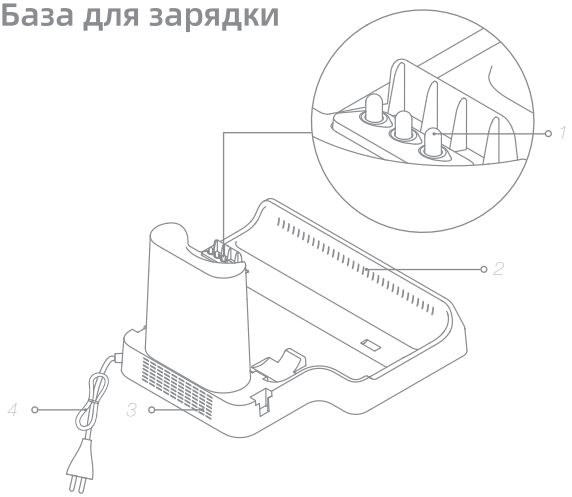

1 Зарядные контакты

2 Выходное отверстие для воздушной просушки

3 Входное отверстие для воздушной просушки

4 Кабель питания

Дисплей



1 Режим Ультра

2 Режим Всасывание

3 Индикатор статуса аккумулятора

4 Самоочистка

5 Сообщения об ошибках

- В баке недостаточно чистой воды
- Бак с отработанной водой переполнен
- Трубка засорилась
- Роликовая щетка заблокирована/Роликовая щетка не установлена

6 Режим просушки

7 Автоматический режим

8 Индикатор концентрации загрязнений
Цвет кривой изменяется вслед за уровнем скопившейся пыли в реальном времени

Примечание: Если прибор работает некорректно, на дисплее отобразится сообщение об ошибке. См. таблицу устранения неисправностей для поиска решения.

RU

Установка

Установка хранилища

Установите хранилище на базе для зарядки как показано на схеме.

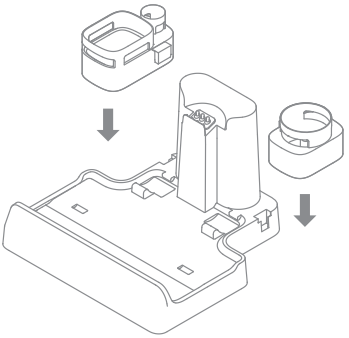

Установка ручки

Вставьте конец ручки в порт в верхней части пылесоса вертикально согласно инструкциям, пока не раздастся щелчок об окончании установки.



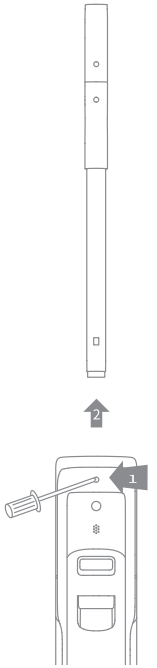

Примечание: Чтобы снять ручку, нажмите на контакт в отверстии задней части пылесоса и одновременно потяните ручку вверх.

Зарядка

1. Установите базу для зарядки на горизонтальной поверхности перпендикулярно стене и подключите ее к источнику питания. Перед тем как начать использовать прибор, полностью зарядите его.
2. Установите прибор на базе для зарядки. Прибор перейдет в режим подзарядки, когда появится голосовая команда «Начать подзарядку». В процессе подзарядки цифра на дисплее показывает текущий уровень заряда аккумулятора в процентах. Когда цифра достигнет 100, аккумулятор будет полностью заряжен.

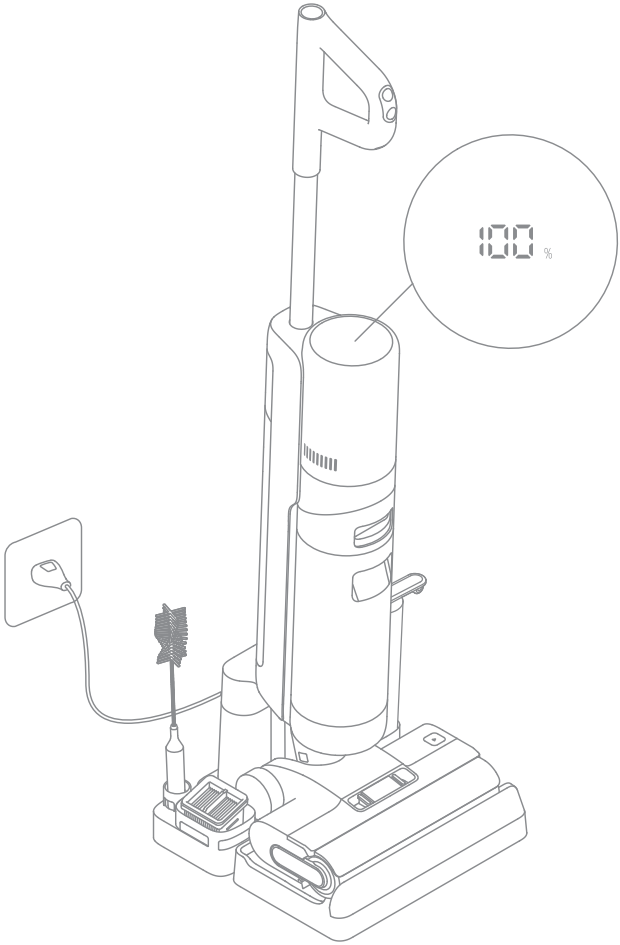

Примечание:

- Если в течение 10 минут после полной зарядки пылесос не используется, он перейдет в спящий режим. Чтобы использовать прибор, перезагрузите его.
- С целью увеличения срока службы аккумулятор автоматически охлаждается в течение часа после длительного использования прибора.

RU

Порядок использования

Рабочие режимы

Прибор по умолчанию включается в режиме Автоматический. При необходимости Вы можете переключиться на режим Всасывание или Ультра.

Автоматический режим
Во время влажной уборки пола прибор регулирует силу всасывания в зависимости от условий.

Режим Ультра
Подготовка режима Ультра, подождите 30 с. Этот режим подходит для тщательной уборки.

Режим Всасывание
Когда выбран режим Всасывание, прибор будет только всасывать жидкость и роликовая щетка не будет намокать. Из бака с чистой водой не поступает жидкость.

Заполните бак с чистой водой

Нажмите на кнопку отсоединения бака с чистой водой, чтобы извлечь бак. Откройте крышку и наполните бак чистой водой. Повторно установите бак с чистой водой на место так, чтобы раздался щелчок.

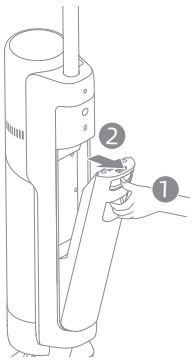

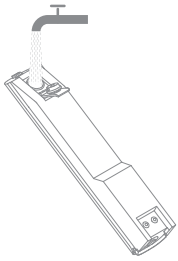

Примечание:

- Для повышения качества очистки рекомендуется добавить 10 мл чистящего средства в колпачке в наполненный бак с чистой водой, а затем аккуратно его встряхнуть равномерными движениями.
- Запрещается добавлять жидкости и чистящие средства, не одобренные к применению. Чистящее средство доступно в официальном онлайн-магазине.

Порядок использования

RU

Начать уборку

Аккуратно наступите на крышку щетки и наклоните прибор назад. Нажмите на Переключатель ⏻, чтобы начать работу. Нажмите на переключатель режимов ↻, чтобы переключить режимы Автоматический, Ультра и Всасывание по требованию.

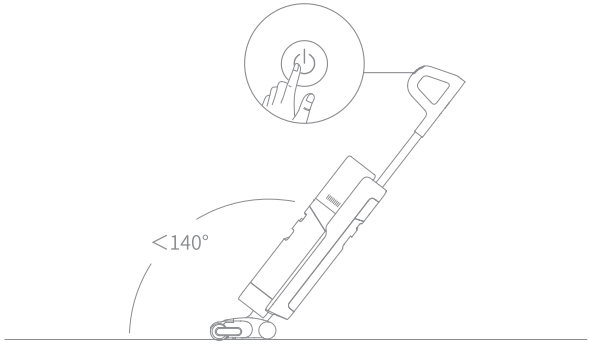

Примечание :

- Запрещается использовать для уборки пенящиеся жидкости.
- Если во время работы прибор перейдет в вертикальное положение, текущая задача будет приостановлена.
- Прибор подходит для очистки обычных полов, мрамора, кафельной плитки и других твердых поверхностей.
- Не наклоняйте прибор назад на угол более 140° для предотвращения протечки воды.
- Во время работы прибора запрещается его поднимать, перемещать, наклонять и размещать на поверхности горизонтально. Это может привести к попаданию отработанной воды в двигатель.

Удалите содержимое бака с отработанной водой

Нажмите на кнопку отсоединения бака с чистой водой, чтобы извлечь бак. Снимите крышку и вылейте отработанную воду. Закройте крышку бака и повторно установите бак на место, прежде чем использовать прибор.

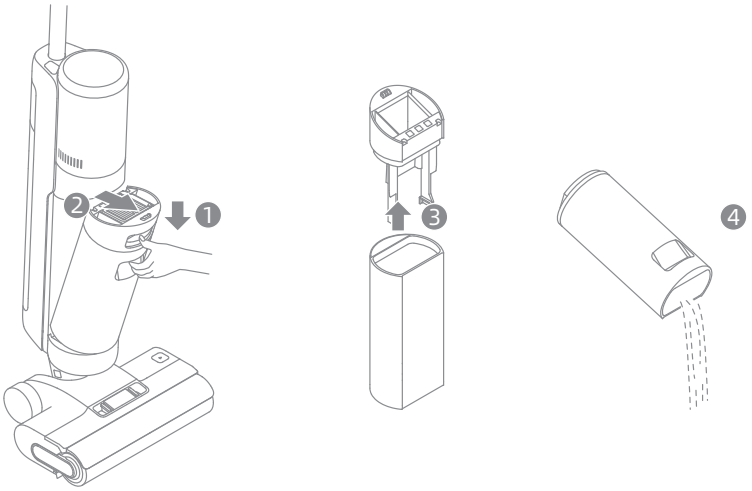

RU

Порядок использования

Самоочистка одним нажатием

1. После того как прибор завершит задачу уборки, разместите его обратно на базу и убедитесь, что в баке с чистой водой достаточно жидкости для самоочистки.
2. Коснитесь кнопки самоочистки в верхней части ручки. Загорится индикатор самоочистки и прибор начнет самоочистку.
3. Удалите содержимое бака с отработанной водой после завершения самоочистки и начала режима просушки. Нажмите на кнопку , чтобы выйти из режима просушки.

Примечание. Функция самоочистки может быть включена, только если прибор заряжается и уровень заряда аккумулятора составляет более 15%.

Режим просушки

1. Нажмите и удерживайте кнопку самоочистки в течение 3 секунд, чтобы активировать режим просушки.
2. После окончания просушки прибор будет заряжен.

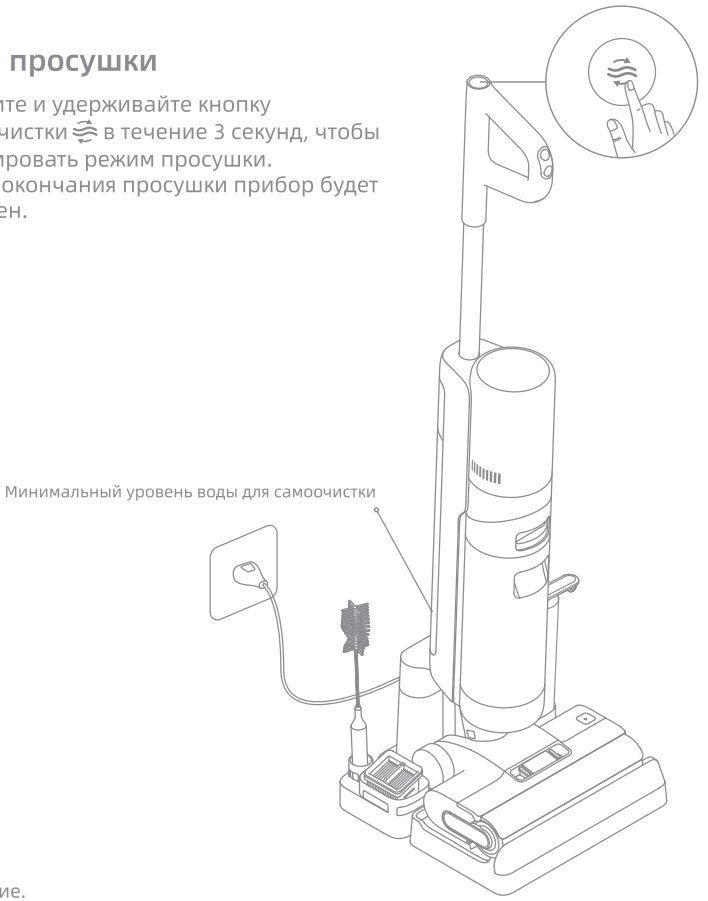

Примечание.

- После завершения самоочистки немедленно очистите бак с отработанной водой. Если на базе для зарядки останутся пятна, очистите ее.
- В случае очистки роликовой щетки вручную тщательно просушите ее в естественных условиях или просушите несколько раз в режиме просушки. Это улучшит качество просушки.

Ремонт и обслуживание

RU

Инструкции:

- Перед ремонтом выключите прибор. Не нажимайте переключатель.
- По необходимости может потребоваться заменить компоненты. Используйте компоненты, изготовленные на заводе-изготовителе во избежание повреждения изделия из-за несовместимости.
- Если прибор не используется продолжительное время, полностью зарядите его, отключите адаптер от источника питания и оставьте пылесос на хранение в прохладном месте с низкой влажностью вдали от прямых солнечных лучей. Во избежание глубокой разрядки аккумулятора проводите зарядку прибора минимум раз в 3 месяца.

Очистка бака с отработанной водой и фильтра

1. Нажмите на кнопку отсоединения бака с отработанной водой и извлеките бак.

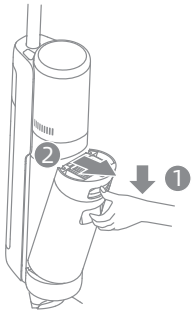

2. Извлеките фильтр из крышки бака с отработанной водой. Снимите крышку бака и вылейте отработанную воду.



3. Ополосните бак с отработанной водой и крышку чистой водой. Очистите внутренние стенки бака с помощью чистящей щетки в комплекте.

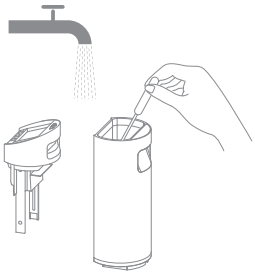

4. Закройте крышку бака с отработанной водой, повторно установите бак на место так, чтобы раздался щелчок.

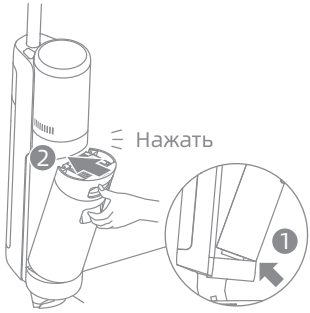

Примечание.

- Если фильтр загрязнился, ополосните его чистой водой и полностью просушите, прежде чем продолжить использовать.
- Рекомендуется выполнять замену фильтра каждые 3-6 месяцев.

RU

Ремонт и обслуживание

Очистка трубки и датчика загрязнения

Извлеките бак с отработанной водой, протрите трубку и датчик загрязнения влажным полотенцем перед использованием.

Примечание. Запрещается промывать трубку и датчик загрязнения.

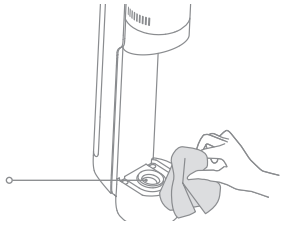

Очистка модуля щетки

1. Сначала нажмите на кнопку открытия крышки роликовой щетки внутрь с обоих сторон, чтобы снять крышку. Затем нажмите на кнопку отсоединения роликовой щетки. Когда выпадет ручка роликовой щетки, потяните ее, чтобы извлечь щетку.

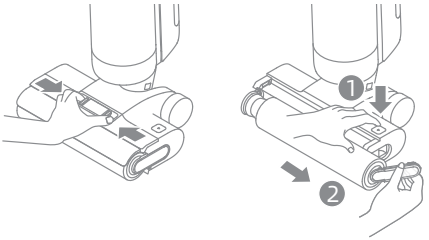

2. Удалите волосы и загрязнения, запутавшиеся в роликовой щетке, с помощью чистящей щетки в комплекте. Промойте роликовую щетку чистой водой и тщательно просушите ее естественным способом либо с помощью режима просушки несколько раз.

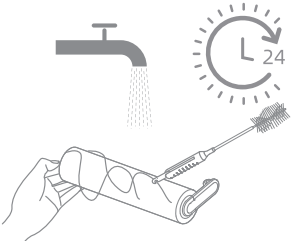

3. Протрите всасывающее отверстие с помощью сухого полотенца или влажной салфетки. Запрещается промывать модуль щетки водой.

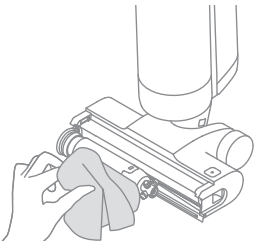

4. После очистки роликовой щетки повторно установите щетку и крышку на место так, чтобы раздался щелчок.

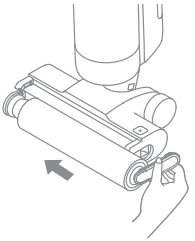

Примечание.

- Выполняйте очистку согласно требованию. Рекомендуется поочередно использовать две роликовые щетки в комплекте.
- Рекомендуется выполнять замену роликовой щетки каждые 3-6 месяцев.

Вопросы и ответы

В случае возникновения ошибки прибор перестанет работать. Для устранения неисправностей см. таблицу ниже. Если проблема не будет устранена, свяжитесь со службой поддержки.

Ошибка	Возможная причина	Решение
Прибор не работает	Прибор разрядился или уровень заряда низкий	Полностью зарядите аккумулятор перед использованием
	Прибор находится в вертикальном положении	Наклоните прибор назад
	Из-за засорения активирован режим защиты от перегрева	Удалите блокирующие предметы и подождите, пока температура вернется в норму
	Бак с отработанной водой переполнен	Очистите бак с отработанной водой
	Ручка, роликовая щетка или бак с отработанной водой установлены корректно.	Убедитесь, что ручка, роликовая щетка или бак с отработанной водой установлены корректно
Прибор заряжается медленно	Температура аккумулятора слишком высокая или слишком низкая	Подождите, пока температура аккумулятора вернется к нормальному значению
Сила всасывания прибора слабая	Фильтр засорился	Очистка фильтра
	Во входное отверстие для всасывания или трубку попал посторонний предмет	Очистите трубку и всасывающее отверстие
Двигатель издает странный шум	В баке с отработанной водой скопилось слишком много жидкости	Очистите бак с отработанной водой
	Основное отверстие всасывания засорилось	Удалите предметы, блокирующие основное отверстие всасывания
Индикатор концентрации загрязнений постоянно горит красным	Необходимо очистить датчик загрязнения	Датчик загрязнения находится в трубке. Следуйте инструкциям по очистке трубки
	Концентрация чистящего средства слишком высокая	Разбавьте чистящее средство водой в рекомендованной пропорции

RU

Вопросы и ответы

Индикатор концентрации загрязнений постоянно горит красным	Из-за стороннего чистящего средства образовалось много пены	Используйте только одобренное чистящее средство
Во время зарядки индикатор статуса аккумулятора не загорается	Кабель базы для зарядки не вставлен в электрическую розетку	Убедитесь, что кабель базы для зарядки подключен
	Прибор некорректно установлен на базе для зарядки	Убедитесь, что прибор корректно установлен на базе для зарядки
Из прибора не появляется вода	Бак с чистой водой установлен некорректно либо бак пустой	Повторно установите либо наполните бак с чистой водой
	Для намокания роликовой щетки требуется 30 секунд	Включите прибор и проверьте повторно через 30 секунд
Вода вытекает из бака для отработанной воды	Из-за удара или резкого движения вода попала в двигатель	Когда пылесос выключится, перемещайте его аккуратными движениями
	После очистки фильтр был просушен не полностью	Перед использованием тщательно просушите фильтр
Сбой самоочистки	Крупные частицы блокируют роликовую щетку	Откройте крышку роликовой щетки, проверьте и очистите ее
	Прибор некорректно установлен на базе для зарядки	Перед включением функции самоочистки убедитесь, что прибор заряжается
	Функция самоочистки не может быть включена, если уровень заряда аккумулятора ниже 15%	Функция самоочистки может быть включена, только если пылесос заряжен и уровень заряда аккумулятора составляет более 15%
	Бак с отработанной водой установлен некорректно или бак переполнен	Повторно установите бак с отработанной водой или вылейте содержимое
	Бак с чистой водой установлен некорректно либо бак пустой	Повторно установите или наполните бак с чистой водой
Плохое качество или странный звук при просушке	Входное и выходное отверстия для воздуха могли заблокироваться	Проверьте входное и выходное отверстия для воздуха и очистите

Для получения дополнительных услуг свяжитесь с нами по адресу aftersales@dreame.tech
https://global.dreametech.com

Устранение неисправностей

Если пылесос работает некорректно, на дисплее отобразится сообщение об ошибке. См. таблицу устранения неисправностей для поиска решения.

Значок ошибки	Возможная причина	Решение
	В баке недостаточно чистой воды	Наполните бак с чистой водой
	Бак с отработанной водой переполнен	Очистите бак с отработанной водой
	Роликовая щетка заблокирована	Очистите роликовую щетку с помощью чистящей щетки в комплекте
	Роликовая щетка не установлена	Установите роликовую щетку
	Трубка засорилась	Проверьте фильтр на наличие засорений. Также попробуйте очистить трубку и датчик загрязнения

Код устранения неисправностей	Возможная причина	Решение
E1-E7	Ошибка	Перезагрузите прибор, чтобы устранить неисправность. Если проблема не будет устранена, свяжитесь со службой поддержки
H1-H6		
H7	Ошибка аккумулятора	Свяжитесь со службой поддержки

RU

Технические характеристики

Сухая и влажная уборка			
Модель	HHR25A	Время зарядки	ок. 4,5 часов (включая просушку)
		Время просушки	1 час
Номинальное напряжение	21,6 V ⎓	Напряжение зарядки	27 V ⎓
Номинальная мощность	300 W	Объем бака с отработанной водой	700 mL
		Объем бака с чистой водой	900 mL
База для зарядки			
Модель	HCB3		
Номинальная мощность	220-240V~ 50/60 Hz 150 W	Номинальная выходная мощность	27V ⎓ 1,6 A

Номинальной мощностью базы для зарядки называется мощность при одновременном включении функций просушки и подзарядки.

Извлечение и утилизация аккумулятора

Встроенный литий-ионный аккумулятор содержит опасные для окружающей среды вещества. Аккумулятор должен быть извлечен квалифицированными техническими специалистами и утилизирован в приспособленном для этого месте.
- перед утилизацией аккумулятор необходимо извлечь из прибора;
- перед извлечением аккумулятора необходимо отключить прибор от источника энергии;
- аккумулятор необходимо утилизировать безопасным способом.

Инструкция по извлечению

1. Открутите дисплей с помощью инструмента.
2. По очереди извлеките винты из крышки аккумулятора и затем откройте крышку с помощью инструмента.
3. Отсоедините провода терминалов между аккумулятором и печатной платой и извлеките аккумулятор.

МЕРЫ ПРЕДОСТОРОЖНОСТИ:

- Перед извлечением аккумулятора отключите прибор от источника питания и максимально израсходуйте заряд аккумулятора.
- Ненужные аккумуляторы необходимо утилизировать в приспособленном для этого месте.
- Запрещается оставлять изделие при высокой температуре во избежание взрывов.
- В случае повреждения аккумулятора жидкость может вытечь. При соприкосновении с жидкостью промойте место контакта водой и обратитесь за медицинской помощью.

Информация об утилизации и переработке отходов электрического и электронного оборудования



Все изделия с символом раздельного сбора отработанного электрического и электронного оборудования (Директива WEEE 2012/19/EU) следует утилизировать отдельно от несортируемых бытовых отходов. С целью охраны здоровья и защиты окружающей среды такое оборудование необходимо сдавать на переработку в специальные пункты приема электрического и электронного оборудования, определенные правительством или местными органами власти. Правильная утилизация и переработка помогут предотвратить возможные негативные последствия для окружающей среды и здоровья человека. Для получения информации о местонахождении и порядке приема устройств в пунктах приема обратитесь в компанию, занимающуюся установкой оборудования, или в местные органы власти.